ENERGY DISTRIBUTION a.s.

Zapojenie elektromera - priame meranie NN

Schéma zapojenia 3-oj fázového elektromera

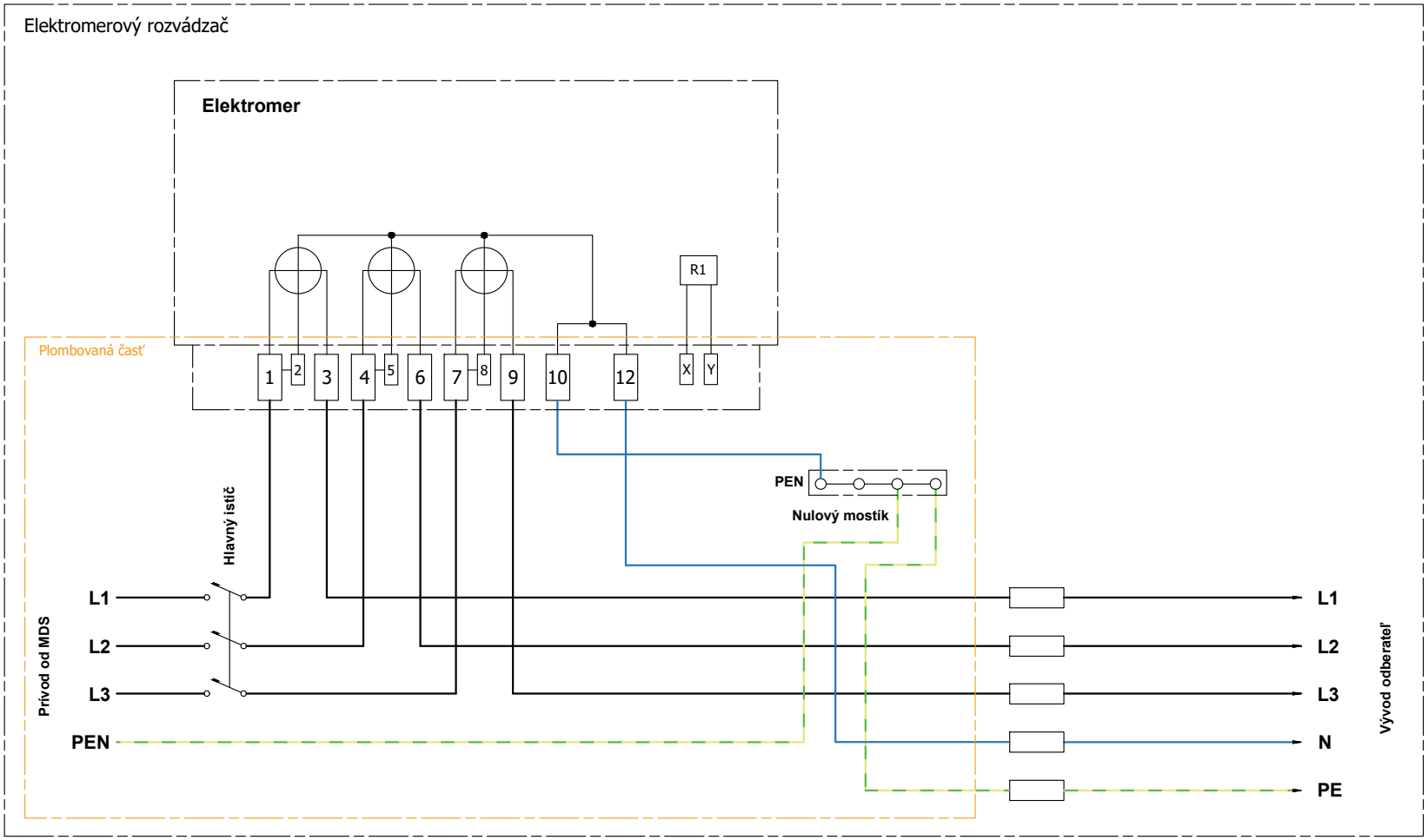

ENERGY DISTRIBUTION a.s.

Zapojenie elektromera - priame meranie NN

Schéma zapojenia 3-oj fázového elektromera s interným riadením

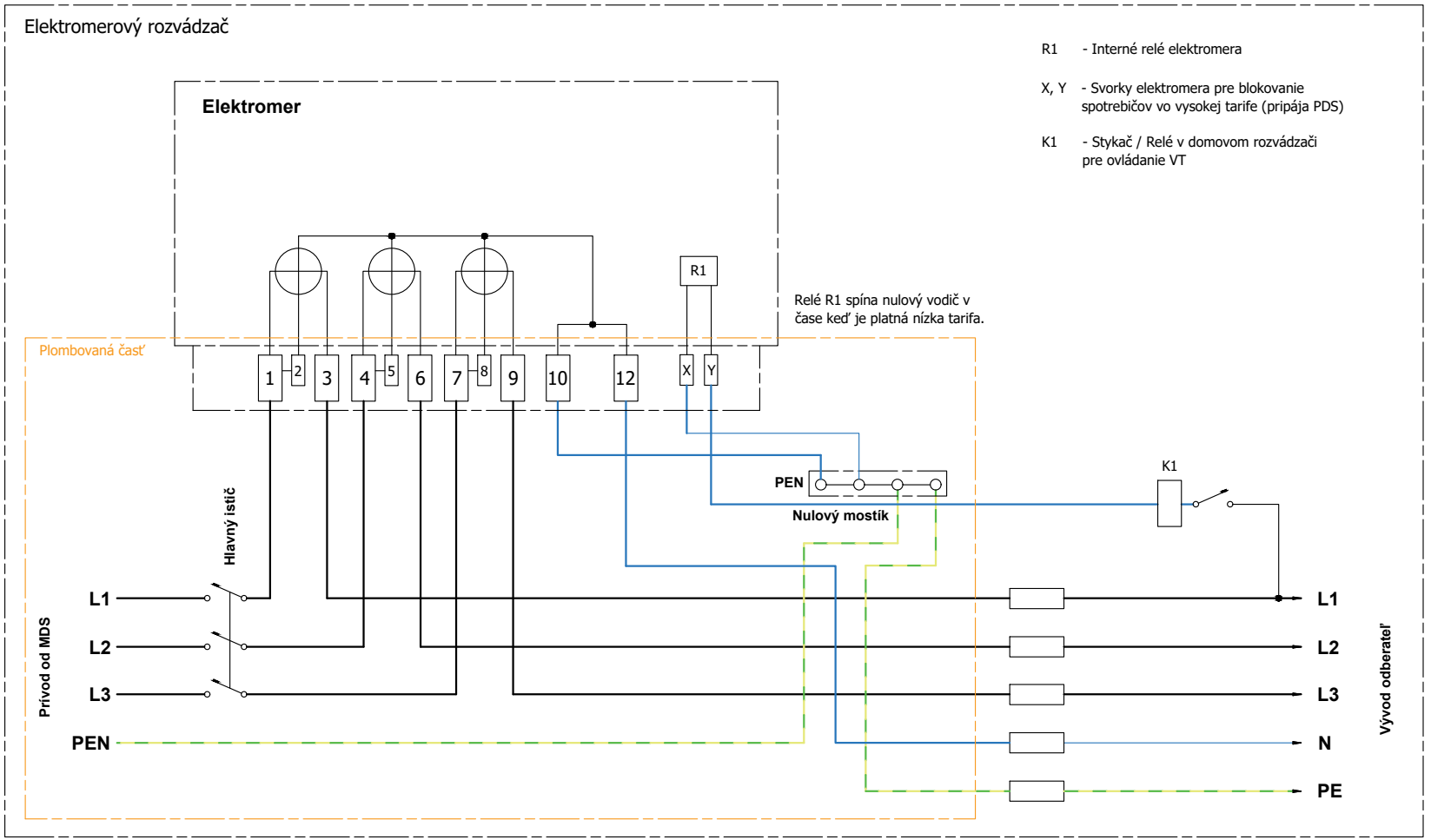

Zapojenie elektromera - priame meranie NN

Schéma zapojenia 3-oj fázového elektromera pri malom / lokálnom zdroji FVE

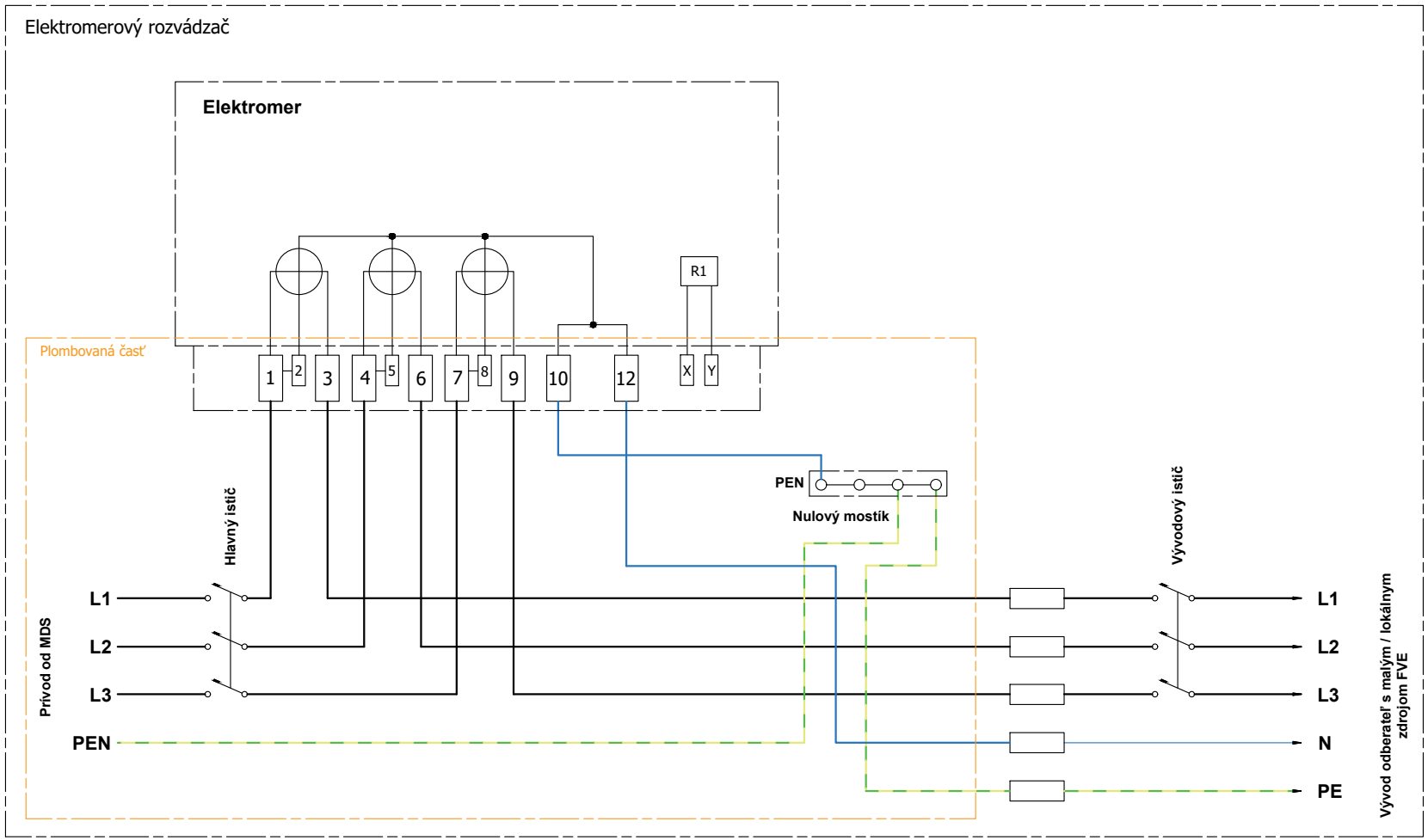

ENERGY DISTRIBUTION a.s.

Zapojenie elektromera - polopriame meranie NN

Schéma zapojenia 3-oj fázového elektromera

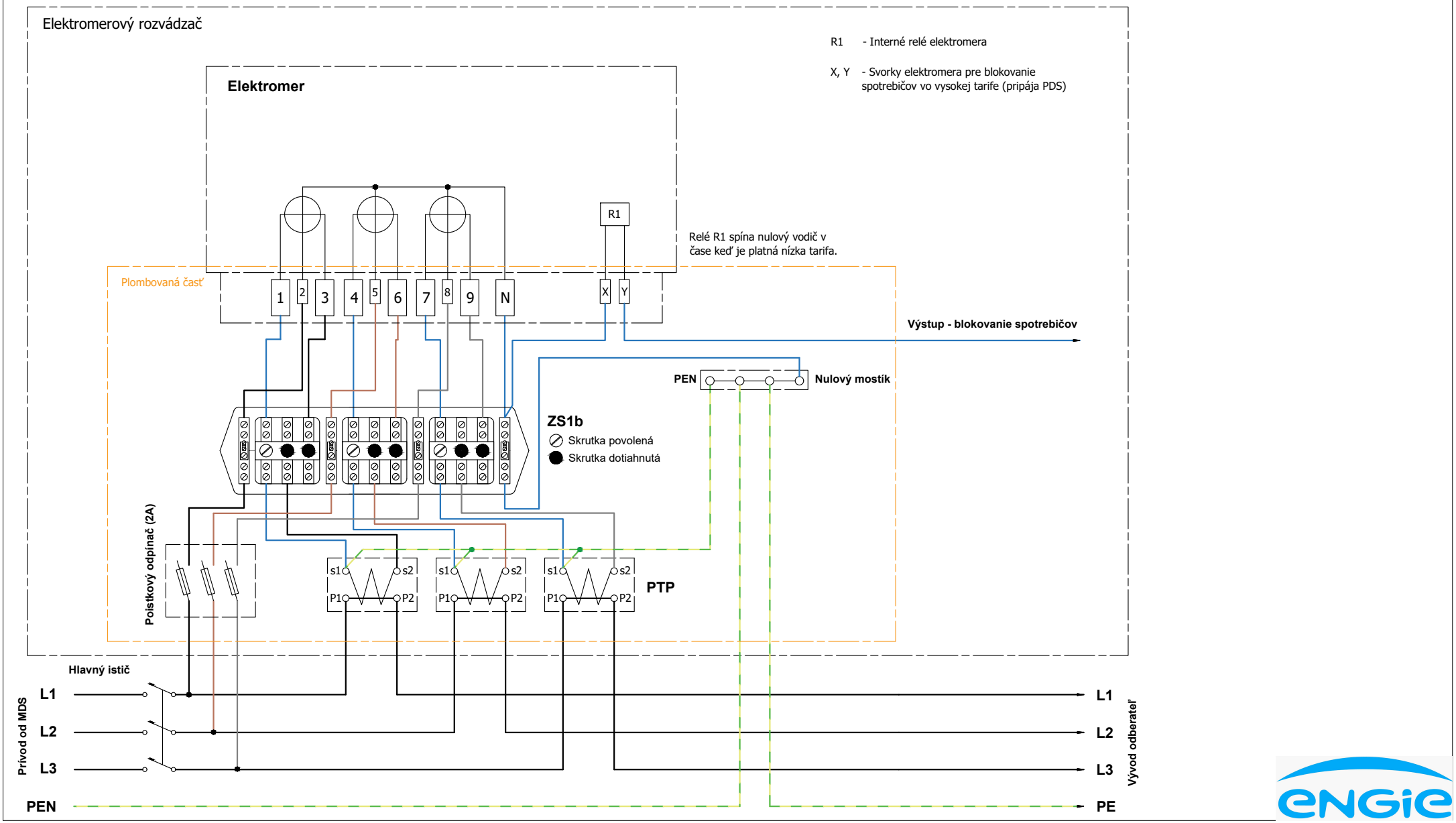

ENERGY DISTRIBUTION a.s.

Zapojenie elektromera - nepriame meranie VN

Schéma zapojenia 3-oj fázového elektromera

